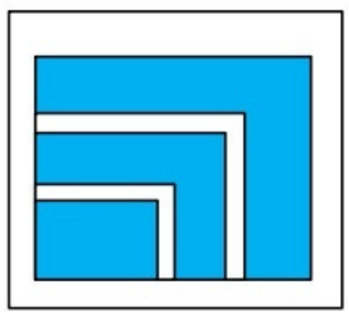

Sizes
2...50

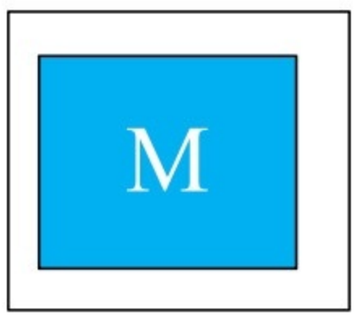

Weight
0.25...6Kg

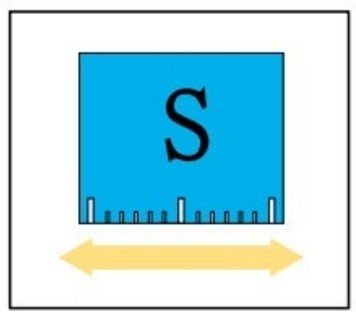

Compensation paths XY
±2...2.5

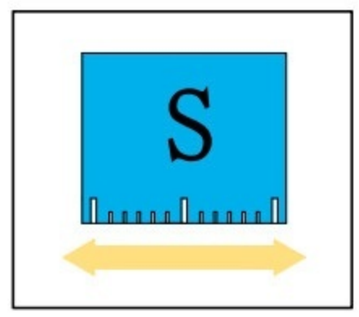

Compensation paths Z
4...10mm

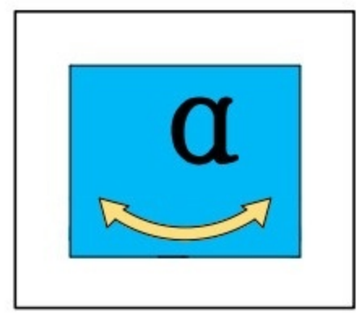

Rotation XY / Z
±3° / ±10..12.5°

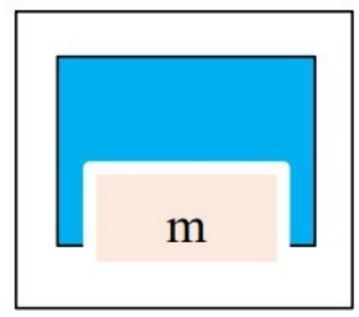

Workpiece weight
10...50Kg

应用案例 / Application example

① **ACM10 精度补偿模块** **ACM10 Compensation Unit**

② **AZN80 3 指定心手爪** **AZN80 3-Finger Concentric Gripper**

精度补偿模块/Compensation Unit

精度补偿模块适用于装配搬运等场合，ACM 精度补偿模块具有 XYZ 方向移动补偿和 XYZ 轴方向角度旋转补偿，适用于各种精度要求高的场合，浮动模块内置弹簧，可用作压紧装置推紧工件。

工作原理

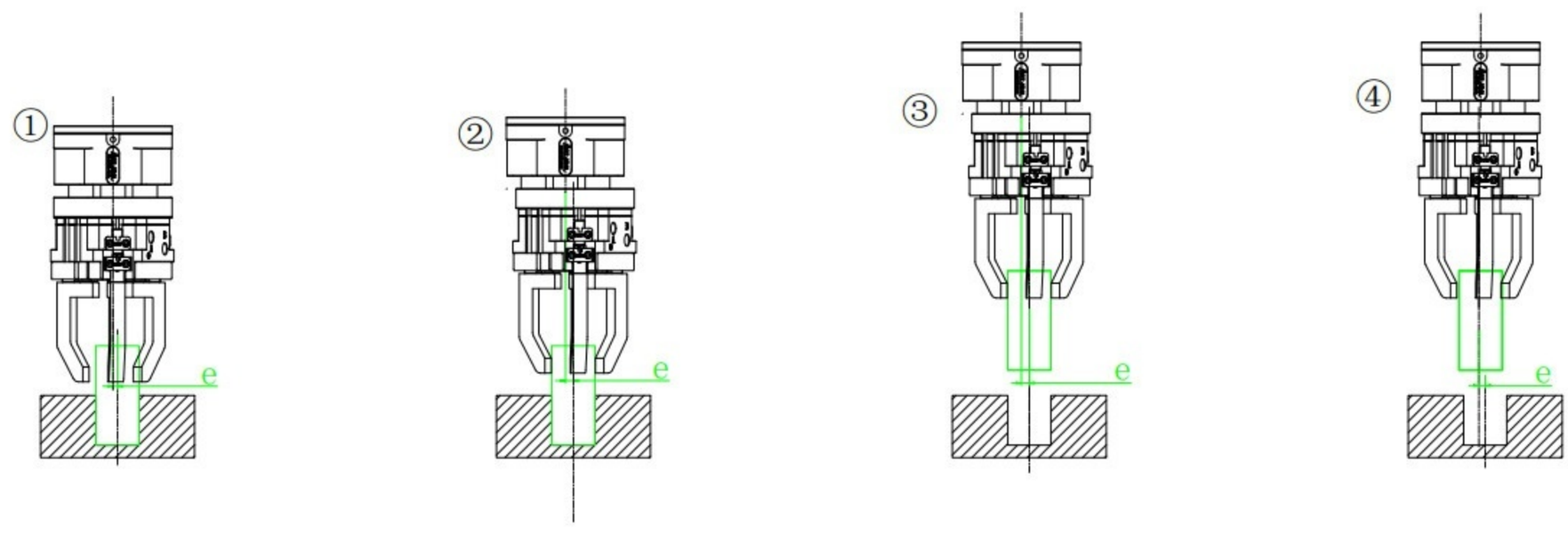

1、装有补偿模块的机械抓手，移动至物料上方，工件中心线与手爪中心线不重合，偏心距 e；

2、气口 B 通气，气口 A 断气，补偿装置处于浮动状态，手爪抓取工件，手爪轴心平行移动至与工件中心线处；

3、夹紧工件后，机械手沿 Z 轴方向运动，将工件从夹具中取出；

4、气口 A 通气，气口 B 断气，，抓取工件的手爪回到机械手中心位置；

传感系统 Sensor system

传感器 / Sensor (选购/Order)

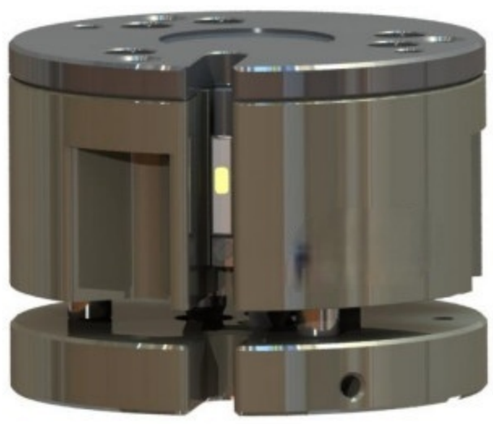

型号(NO.)	ACM 2
传感器类型	磁性开关 / Magnetic Sensor
检测信号	浮动信号
NPN	WMS-M9T
PNP	WMS-M9T
适配传感器数量/QTY	1

●磁性传感器不适用于连接具有磁性的连接板或环境为磁场环境和环境温度大于 80℃下使用

●The magnetic sensors are not suitable for connecting the magnetic plate or the environment is magnetic

传感器 / Sensor (选购/Order)

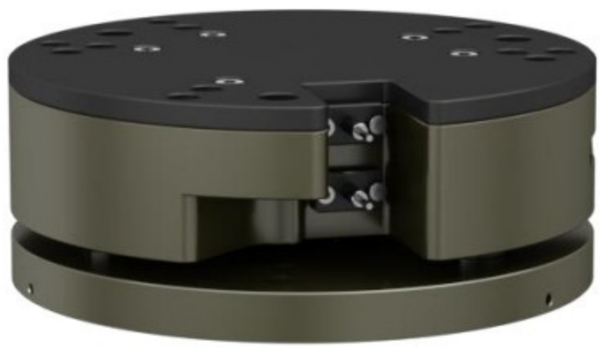

型号(NO.)	ACM10	ACM20	ACM50
传感器类型	接近传感器/Proximity sensor		
检测信号	浮动信号	浮动信号	浮动/锁紧信号
NPN	WPS-5GM30N-P	WPS-5GM30N-P	WPS-5GM30N-P
PNP	WPS-5GM30P-P	WPS-5GM30P-P	WPS-5GM30P-P
适配传感器数量 QTY	1	1	2

ACM

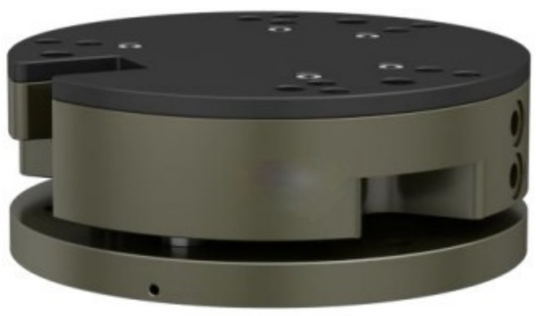

订购号/Order

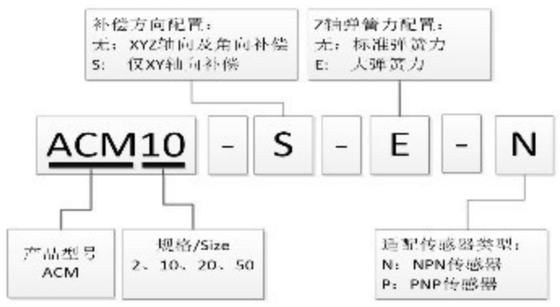

静态力和力矩/Static forces and torques

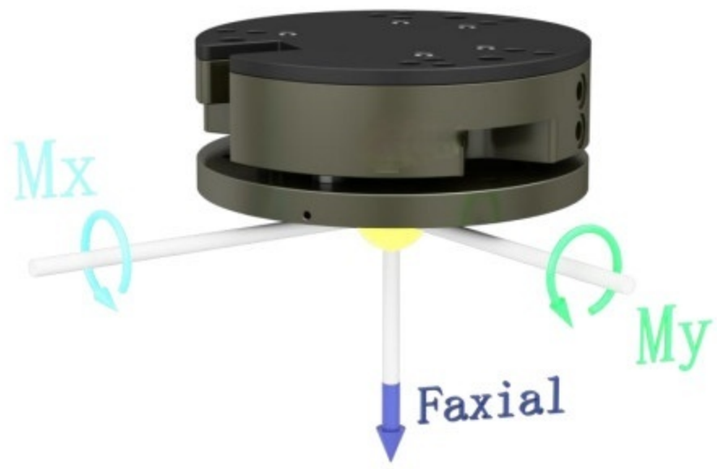

	ACM2	ACM10	ACM20	ACM50
M_x max.	6.9 Nm	48.0 Nm	100.0 Nm	200Nm
M_y max.	6.9 Nm	48.0 Nm	100.0 Nm	200Nm
F_{axial} max.	200 N	2200.0 N	4000.0 N	5500N

❖所有参数为气压 6bar 下测试/All data measured at 6bar

技术资料 Technical data

名称		单位	ACM2	ACM2-S	ACM10	ACM10-S	ACM20	ACM20-S	ACM50	ACM50-S
负载重量/Recommend Payload weight		[Kg]	2	2	10	10	20	20	50	50
XY 方向补偿/Compensation XY		[mm]	±2	±2	±2	±2	±2	±2	±2.5	±2.5
Z 方向补偿/Compensation Z		[mm]	4		8		8		10	
XY 方向旋转补偿角度/Rotary		[°]	±3		±3		±3		±3	
Z 轴方向角度补偿/Angular compensation		[°]	±6	无	±4	无	±2.5	无	±2	无
Z 方向最小弹簧力	无标记	[N]	4		10		20		40	
/Z-Min.spring force	配置-E	[N]	40		170		350		750	
重量/Weight		[Kg]	0.25	0.27	1.2	1.4	3.1	3.4	6	6.45
使用压力/Nominal pressure		[bar]	6	6	6	6	6	6	6	6
最大使用压力/Maximum pressure		[bar]	8	8	8	8	8	8	8	8
最小使用压力/Minimum pressure		[bar]	3	3	3	3	3	3	3	3
空气消耗量/Air consumption per double		cm3	51	51	50	50	89	89	200	200
重复定位精度/Repeat accuracy		[mm]	0.02	0.02	0.02	0.02	0.02	0.02	0.02	0.02
适应最小/最大环境温度/Min./Max.		[℃]	5～60	5～60	5～60	5～60	5～60	5～60	5～60	5～60

✧P：空气压力[bar]，*重复精度：连续动作 100 次后检测值

✧P：Pressure [bar], *Repeat accuracy is defined as the spread of the limit position after 100 consecutive strokes

尺寸图/Dimensions

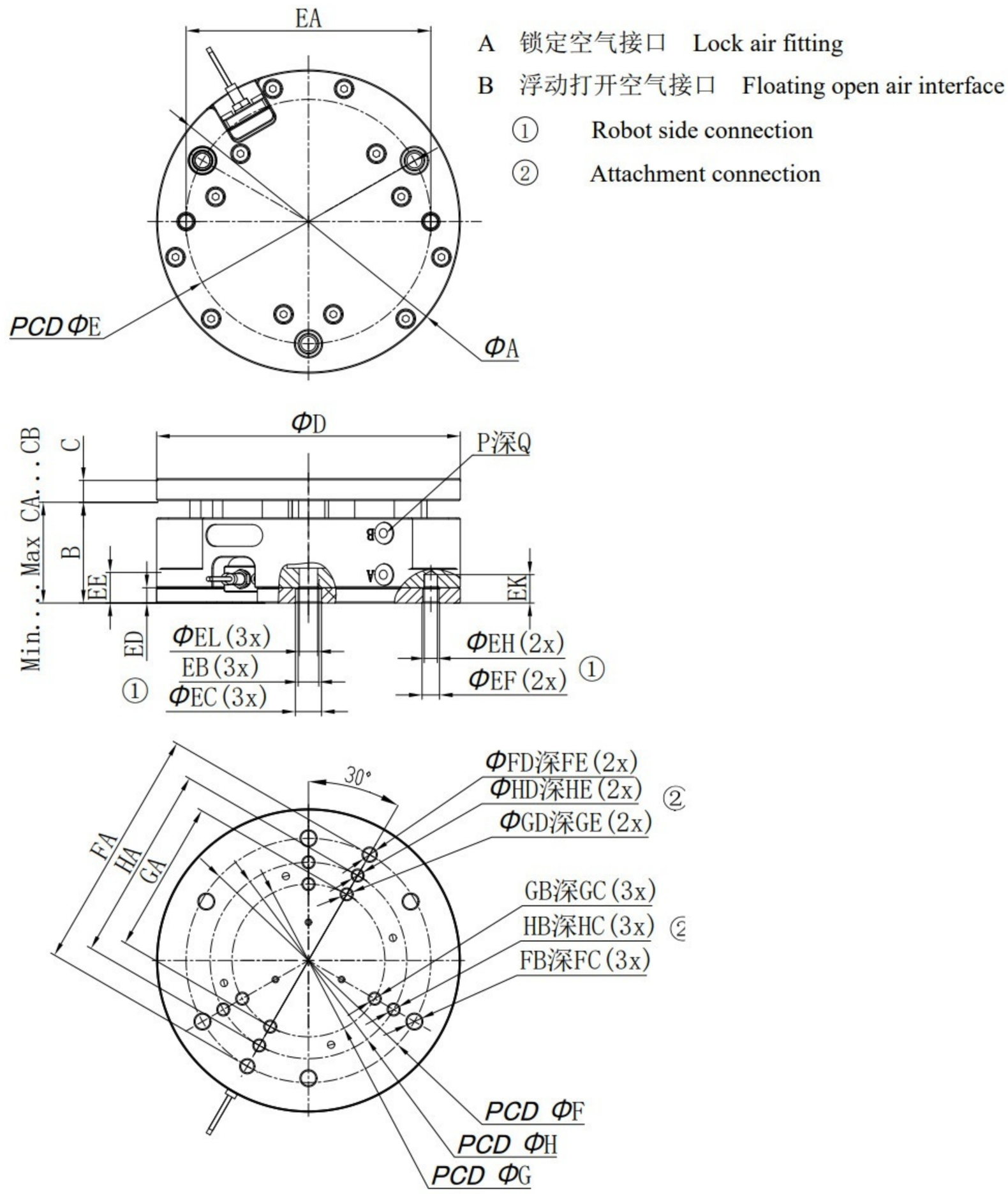

	A	B	C	CA	CB	D	E	EA	EB	EC	ED	EE	EF	EH	EK	EL	F	FA	FB	FC
ACM2	54	27.8	8	27.8	31.8	54	44	44±0.02	M4	4.5	4	10	3.5	3H7	10	——	44	44±0.02	M3	8
ACM10	96	47	10	39	47	96	70	70±0.02	M8	9	7	14	6.6	5H7	17	——	70	70±0.02	M6	10
ACM20	139	47	10	39	47	139	112	112±0.02	M10	12	7	14	8	6H7	13	8.5	112	112±0.02	M8	10
ACM50	180	57	15	47	57	180	146	146±0.02	M12	——	7	——	——	10H7	20	——	146	146±0.02	M12	7

	FD	FE	H	HA	HB	HC	HD	HE	G	GA	GB	GC	GD	GE	P	Q
ACM2	3	8	——	——	——	——	——	——	——	——	——	——	——	——	M5	6
ACM10	5H7	6	56	56±0.02	M5	10	4H7	6	——	——	——	——	——	——	M5	6
ACM20	6H7	10	90	90±0.02	M6	10	5H7	6	70	70±0.02	M6	10	5H7	6	M5	6
ACM50	10H7	10	——	——	——	——	——	——	——	——	——	——	——	——	G1/8	8